製品名　低温恒温器

型　式　LTE-1010 型

EYELA

■外寸法図(mm)

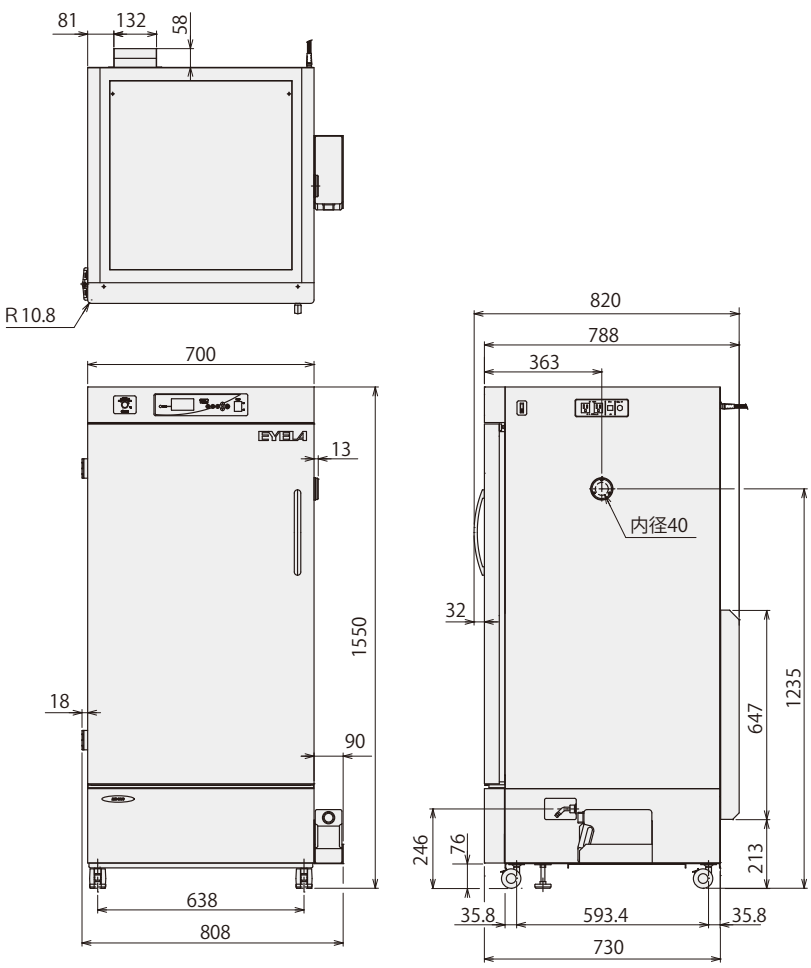

■庫内寸法(mm)

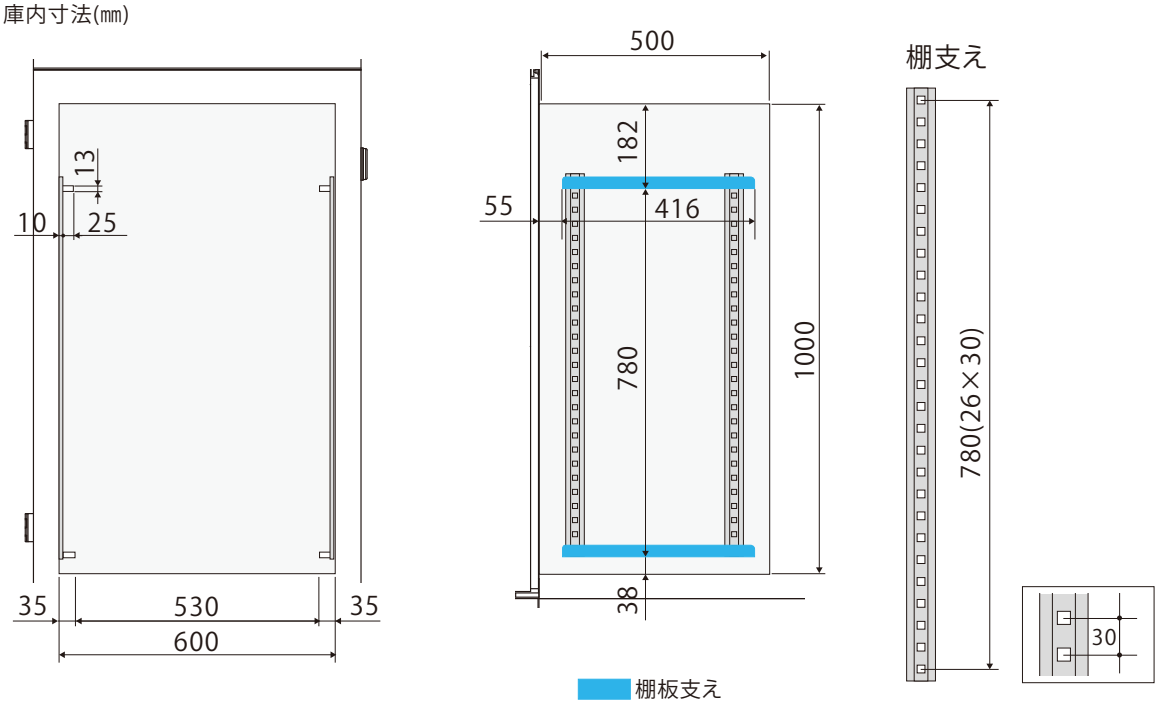

東京理化器械株式会社

アイラ・カスタマーセンター

0120-076-554

弊社製品に関するお問合せ、取り扱い方法、技術的ご相談、機器の選定など各種お問合せ・ご相談にすばやく対応させていただきます。

販売停止製品の外寸法図も一部ご用意しています。お気軽にお問合せください。